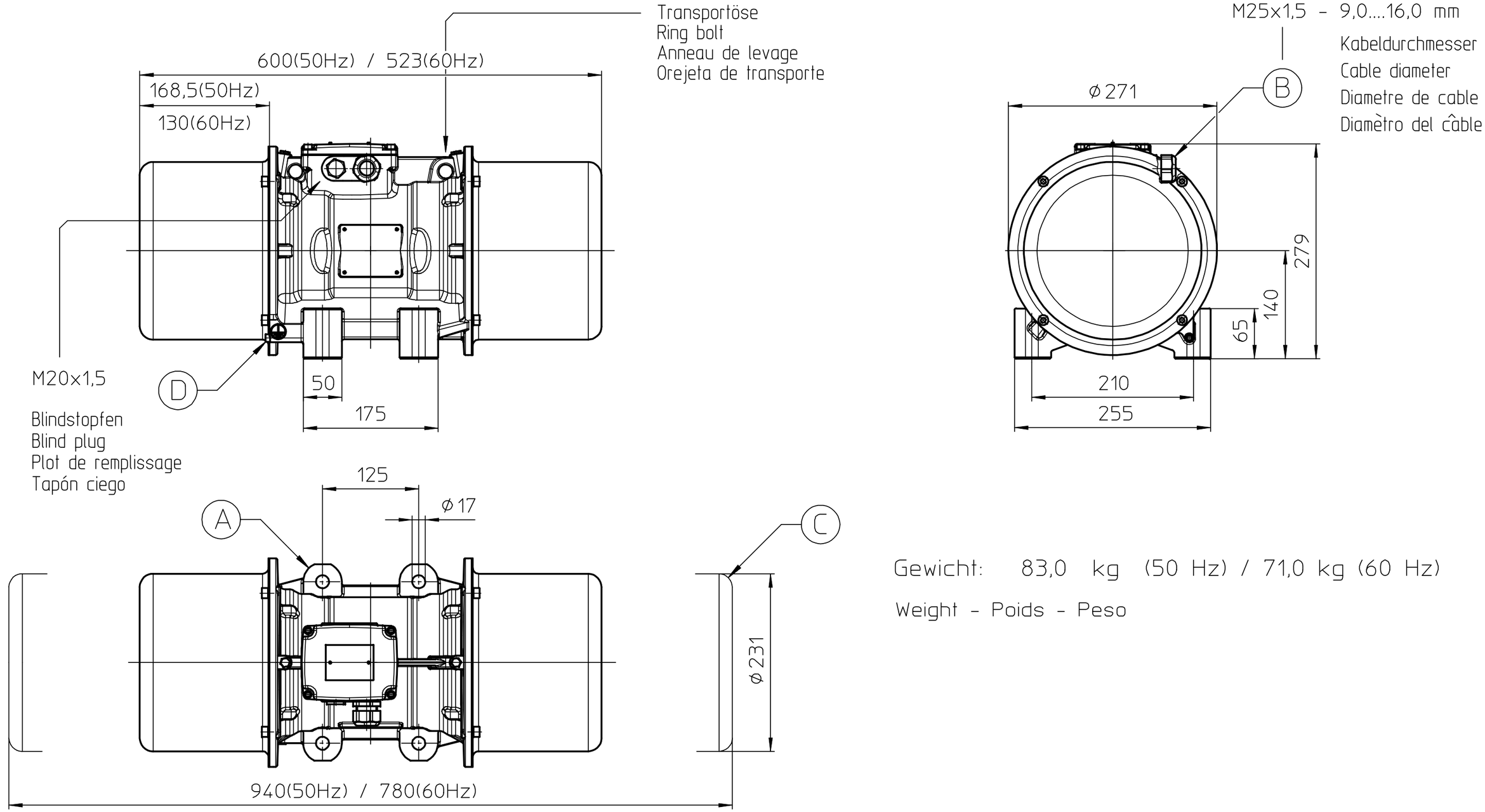

Gewicht: 83,0 kg (50 Hz) / 71,0 kg (60 Hz)

Weight - Poids - Peso

250 1:5

50 1:1

DE

Ⓐ Erforderliche Befestigungsschrauben: 4 Stück (M16) - Schraubenanziehdrehmoment: 210 Nm (Qualität: 8.8)
Ⓑ Schutzart (IP-Code) gemäß Typenschild beachten, Kabeldurchmesser muß zur Kabeleinführung passen!
Ⓒ Einstellzugänglichkeit beachten! Ⓓ Erdungsschraube

EN

Ⓐ Mounting screws required: 4 pieces (M16) - Screw tightening torque: 210 Nm (Bolt quality: 8.8)
Ⓑ Observe the degree of protection (IP Code) according to the type label, cable diameter and cable gland must match!
Ⓒ Observe the required space for mounting the protective hoods! Ⓓ Grounding screw

FR

Ⓐ Fixation à l'aide de 4 vis (M16) - Couple de serrage: 210 Nm (Qualité: 8.8)
Ⓑ Degré de protection (Code IP) selon plaque signalétique - Diamètre de câble à adapter au presse-étoupe.
Ⓒ A prendre en compte pour démontage des capots! Ⓓ Vis de mise à la terre

ES

Ⓐ Montaje de tornillos requiridos: 4 unidades (M16) - Fuerza de apriete tornillo: 210 Nm (Calidad: 8.8)
Ⓑ Revise el grado de protección (codigo IP), segun lo indicado en la placa de caracteristicas, el diametro del cable y el prensaestopa debe coincidir.
Ⓒ Revise el espacio que necesita para montar las tapas de protección. Ⓓ Tornillo de puesta a tierra

Schutzvermerk nach DIN ISO 16016 ist zu beachten!

ISO 128

Allg.-Toleranzen n. ISO 2768-mK

	Datum	Name
Bearb.	15.02.11	Beilfuss
Geprüft		
Norm		
A3 - ME10		

Zust.	Änderung	Datum	Name

AVITEQ® Vibrationstechnik

Ursprung:

Maßstab: 1:5

Benennung:

Unwuchtmotor UVF 16W-A2

Unbalanced motor
Moteur à balourds
Motor de masas excentricas

Zeichnung Nr.: M13-1317

Version: 0

Blatt 1 v. 1 Bl.

Ersatz für: Ersatz durch: