IE2

Datenblatt

IM B5 / IM 3001

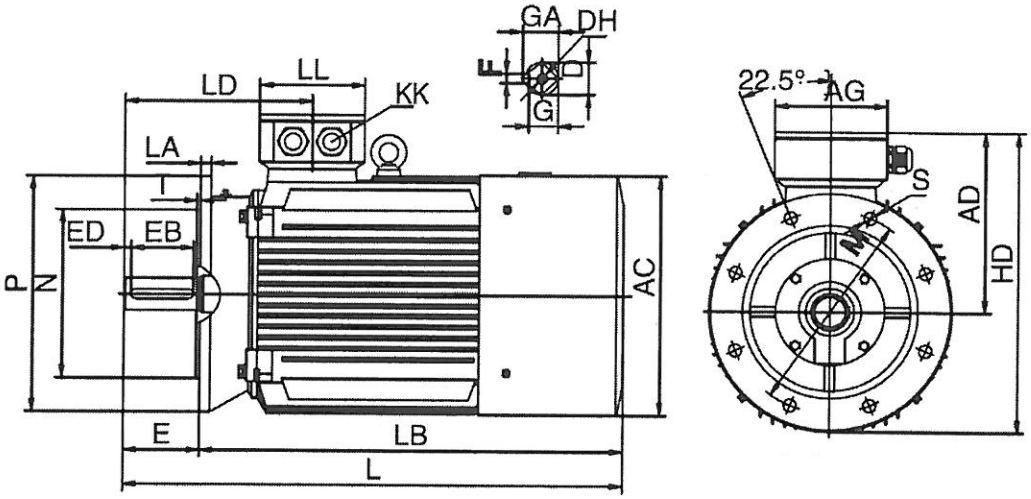

TYP	AC	AD	AG	D	DH	E	EB	ED	F	G	GA	HD	KK	L	LA	LB	LD	LL	M	N	P	S	T
225M-4,6	446	322	210	60	M20X42	140	125	7,5	18	53	64	547	2-M50X1,5	849	20	709	329	190	400	350	450	18,5	5

Elektrische Daten

Motorleistung	**45,0 / 54,0**	KW 50 / 60 Hz
Motordrehzahl	**1480**	min-1 / 50 Hz
	1776	min-1 / 60 Hz
Spannung (+-5%)	**500**	V Δ / 50 Hz
	865	V Y / 50 Hz
	575	V Δ / 60 Hz
	995	V Y / 60 Hz
Motornennmoment	**290**	Nm (Mn)
Motornennstrom 50Hz	**64,2 / 37,1**	A (In)
Motornennstrom 60Hz	**66,9 / 38,7**	A (In)
Anzugsstrom	**7,3**	x In
Anlaufmoment	**2,2**	x Mn
Kippmoment	**2,3**	x Mn
Wirkungsgrad	**93,1%**	bei 100 % Last
	93,4%	bei 75 % Last
	91,2%	bei 50 % Last
IE-Klasse	**IE2**	
Leistungsfaktor	**0,87**	bei 100 % Last

Mechanische Daten

Schalldruckpegel	**65,0**	dB(A)
Trägheitsmoment	**0,47000**	Kgm²
Lager A - Seite	**6313.ZZ.C3**	
Lager B - Seite	**6313.ZZ.C3**	
nom. Lagerlebensdauer	**20000 h**	bei Fr + Fx
zulässige Radiallast (Fr)	**6325 N**	Wellenmitte
zulässige Axiallast (Fx)	**3900 N**	Zug
	3900 N	Druck
Art der Lagerung	**Festlager BS** Standard	

Explosionsschutz

Zündschutzart	**ohne**

Allgemeine Daten

Motorbaugröße	**225M**	
Bauform	**IM B5 / IM 3001**	
Gewicht	**331,0**	kg
Gehäusematerial	**Grauguß**	
Schutzart	**IP 55**	
Isolationsklasse	**F genutzt nach B**	
Tropenisolation	**nein**	
Schwingstufe	**A**	
Läufer sind	**Halbkeil gewuchtet**	
Betriebsart	**S1**	
Drehrichtung	**rechts / links**	
Kühlart / TEFC	**IC 411**	
Kabelverschraubung	**2-M50x1,5**	
Normen / Vorschriften	**IEC / DIN / ISO / VDE / EN**	
Ausführung nach	**IEC 60034 -1**	
Anstrich	**RAL 7030**	steingrau
Garantie	**12 Monate**	

Umweltbedingung

Kühlmitteltemperatur	**- 20 bis + 40**	°C
max. Aufstellhöhe	**1000**	m über NN

Zubehör

3 eingebaute Kaltleiterfühler

Technische Änderungen und Irrtümer vorbehalten / Technical modifications reserved, errors excepted

IE3

Datenblatt

IM B5 / IM 3001

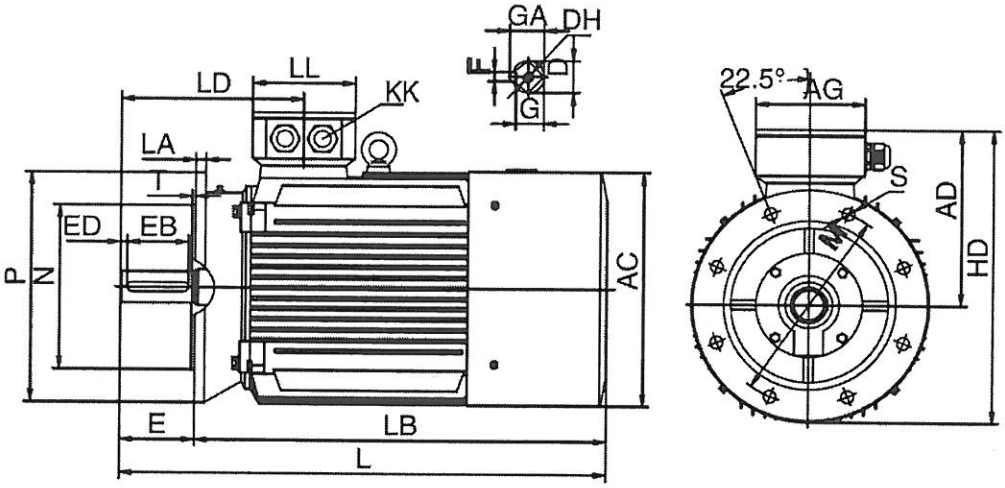

TYP	AC	AD	AG	D	DH	E	EB	ED	F	G	GA	HD	KK	L	LA	LB	LD	LL	M	N	P	S	T
225M-4,6	446	322	210	60	M20X42	140	125	7,5	18	53	64	547	2-M50X1,5	849	20	709	329	190	400	350	450	18,5	5

Elektrische Daten		
Motorleistung	**45,0 / 54,0**	KW 50 / 60 Hz
Motordrehzahl	**1485**	min-1 / 50 Hz
	1782	min-1 / 60 Hz
Spannung (+-5%)	**500**	V Δ / 50 Hz
	865	V Y / 50 Hz
	575	V Δ / 60 Hz
	995	V Y / 60 Hz
Motornennmoment	**289**	Nm (Mn)
Motornennstrom 50Hz	**63,4 / 36,6**	A (In)
Motornennstrom 60Hz	**66,2 / 38,2**	A (In)
Anzugsstrom	**7,3**	x In
Anlaufmoment	**2,2**	x Mn
Kippmoment	**2,3**	x Mn
Wirkungsgrad	**94,2%**	bei 100 % Last
	94,2%	bei 75 % Last
	92,3%	bei 50 % Last
IE-Klasse	**IE3**	
Leistungsfaktor	**0,87**	bei 100 % Last

Mechanische Daten		
Schalldruckpegel	**61,0**	dB(A)
Trägheitsmoment	**0,49000**	Kgm²
Lager A - Seite	**6313.ZZ.C3**	
Lager B - Seite	**6313.ZZ.C3**	
nom. Lagerlebensdauer	**20000 h**	bei Fr + Fx
zulässige Radiallast (Fr)	**6325 N**	Wellenmitte
zulässige Axiallast (Fx)	**3900 N**	Zug
	3900 N	Druck
Art der Lagerung	**Festlager AS** Standard	

Explosionsschutz	
Zündschutzart	**ohne**

Allgemeine Daten		
Motorbaugröße	**225M**	
Bauform	**IM B5 / IM 3001**	
Gewicht	**443,0**	kg
Gehäusematerial	**Grauguß**	
Schutzart	**IP 55**	
Isolationsklasse	**F genutzt nach B**	
Tropenisolation	**nein**	
Schwingstufe	**A**	
Läufer sind	**Halbkeil gewuchtet**	
Betriebsart	**S1**	
Drehrichtung	**rechts / links**	
Kühlart / TEFC	**IC 411**	
Kabelverschraubung	**2-M50x1,5**	
Normen / Vorschriften	**IEC / DIN / ISO / VDE / EN**	
Ausführung nach	**IEC 60034 -1**	
Anstrich	**RAL 7030**	steingrau
Garantie	**12 Monate**	

Umweltbedingung		
Kühlmitteltemperatur	**- 20 bis + 40**	°C
max. Aufstellhöhe	**1000**	m über NN

Zubehör
3 eingebaute Kaltleiterfühler
.
.
.
.
.
.
.
.
.
.
.

Technische Änderungen und Irrtümer vorbehalten / Technical modifications reserved, errors excepted